ICONIC SERIES

ILLUSION

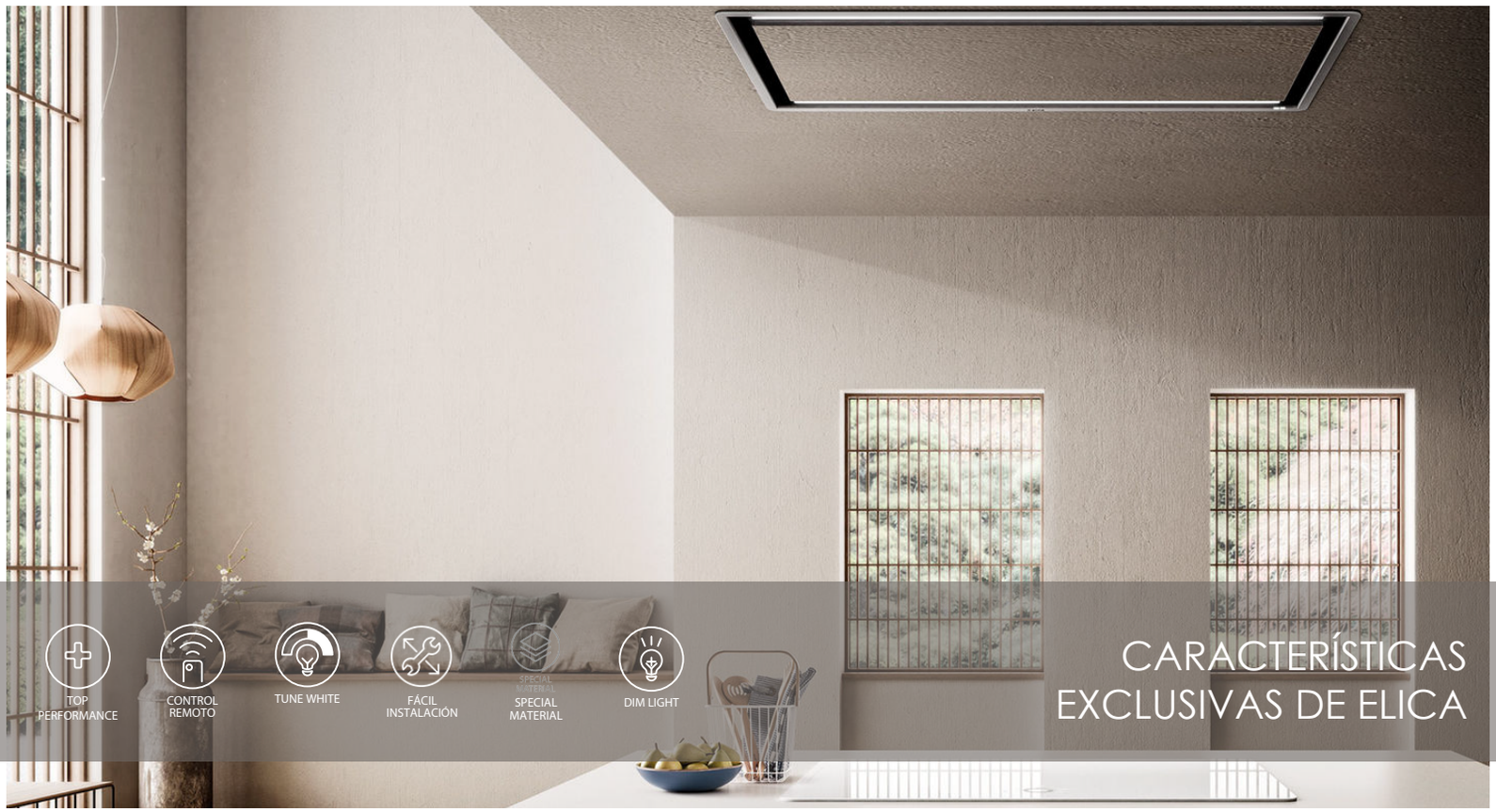

Primera campana de techo panelable, capaz de integrarse perfectamente con la textura del techo de tus espacios. Illusion representa por naturaleza un valioso ahorro de espacio en la cocina, liberando inteligentemente el área de obstrucciones inconvenientes, mientras que aporta un potente sistema de extracción que garantiza que siempre haya aire limpio.

Discreta y de alto rendimiento, creada para los consumidores que buscan un estilo personalizado sin comprometer la funcionalidad.

PRF0158013 | PRF0158012

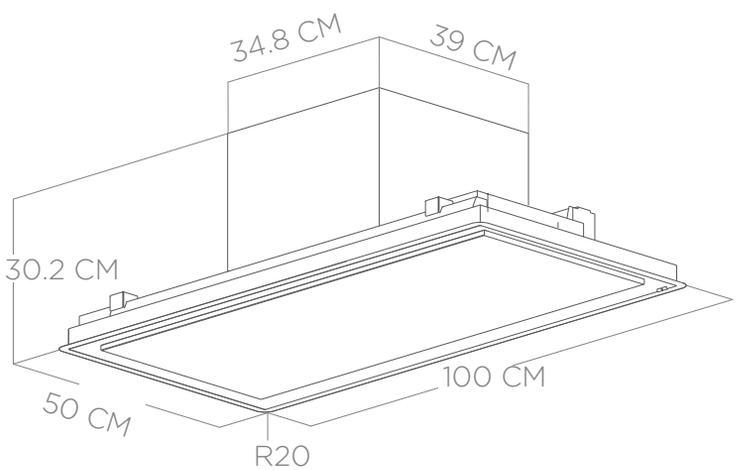

CORTE DEL TECHO: 48 X 98 CM

ICONIC SERIES

ILLUSION

elica
aria nuova

ESPECIFICACIONES

	100 cm	100 cm
Modelo:	PRF0158013	PRF0158012
Medidas:	100 x 50 cm	
Motor (interno):	540 CFM ó 917 m³/h	
Desempeño:		
Velocidad 1	215 CFM (365 m³/h)	
Velocidad 2	345 CFM (586 m³/h)	
Velocidad 3	485 CFM (824 m³/h)	
Booster	540 CFM (917 m³/h)	
Ruido (sones): Velocidad de trabajo	2.1	
Acabado:	Metal blanco con marco blanco	Panel con acabado que se adapta al material de tu techo con marco de acero inoxidable
Controles:	3S + 1B Control Remoto	
Iluminación:	Tira LED 2 x 14 W	
Tipo de filtro:	Filtro de aluminio	
Tipo de instalación:	De techo. Aspirante o Recirculante	
Electricidad:	120v 60 Hz	
Máxima altura de instalación	3 metros	
KITS:		
Kit recirculante:	KIT0167875	

CARACTERÍSTICAS ELICA

TOP PERFORMANCE - Alta capacidad de captura de humos con un rango de aspiración promedio de 600 CFM´s con bajos niveles de ruido que van de 1.2 a 1.7 sones a la velocidad de trabajo.

TUNE WHITE - La posibilidad de escoger la tonalidad de blanco preferida crea una atmósfera óptima según la ocación. La regulación de grados Kelvin puede ir desde una tonalidad cálida, 2400ºK, hasta un color frío, 5000ºK.

SPECIAL MATERIALS- Productos concebidos con materiales especiales de gran resultado estético y características de practicidad y durabilidad. Perfectos para disfrutar en un ambiente de cocina.

SUPER EASY INSTALLATION – Con este exclusivo sistema diseñado por Elica, la instalación se puede realizar en total seguridad y en pocos pasos, salvaguardando el aspecto del producto y el espacio en el que será montado. Las operaciones de montaje y conexión son simples e intuitivas.

REMOTE CONTROL- El control remoto ELICA cumple con los requerimientos ADA, proporcionando mayor comodidad para los usuarios, así como facilitando el acceso de uso a personas con movilidad limitada.

SMART INSTALATION - Elica piensa en todos los aspectos del producto, considerando también la fase de instalación de la campana, sea de pared o empotrada, o bien una placa aspirante. Las operaciones de montaje y conexión son simples e intuitivas.

DIM-LIGHT - Permite regular la intensidad de la luz conforme la intensidad deseada. Esta característica ofrece un modo discreto, personal y práctico para contribuir a la creación de una atmósfera perfecta en la cocina.

TOTAL INTEGRATION - Los productos con Total Integration han sido diseñados para integrarse perfectamente en la cocina manteniendo la armonía en el entorno.