DISEGNO SERIES

ORISTANO

elica
aria nuova

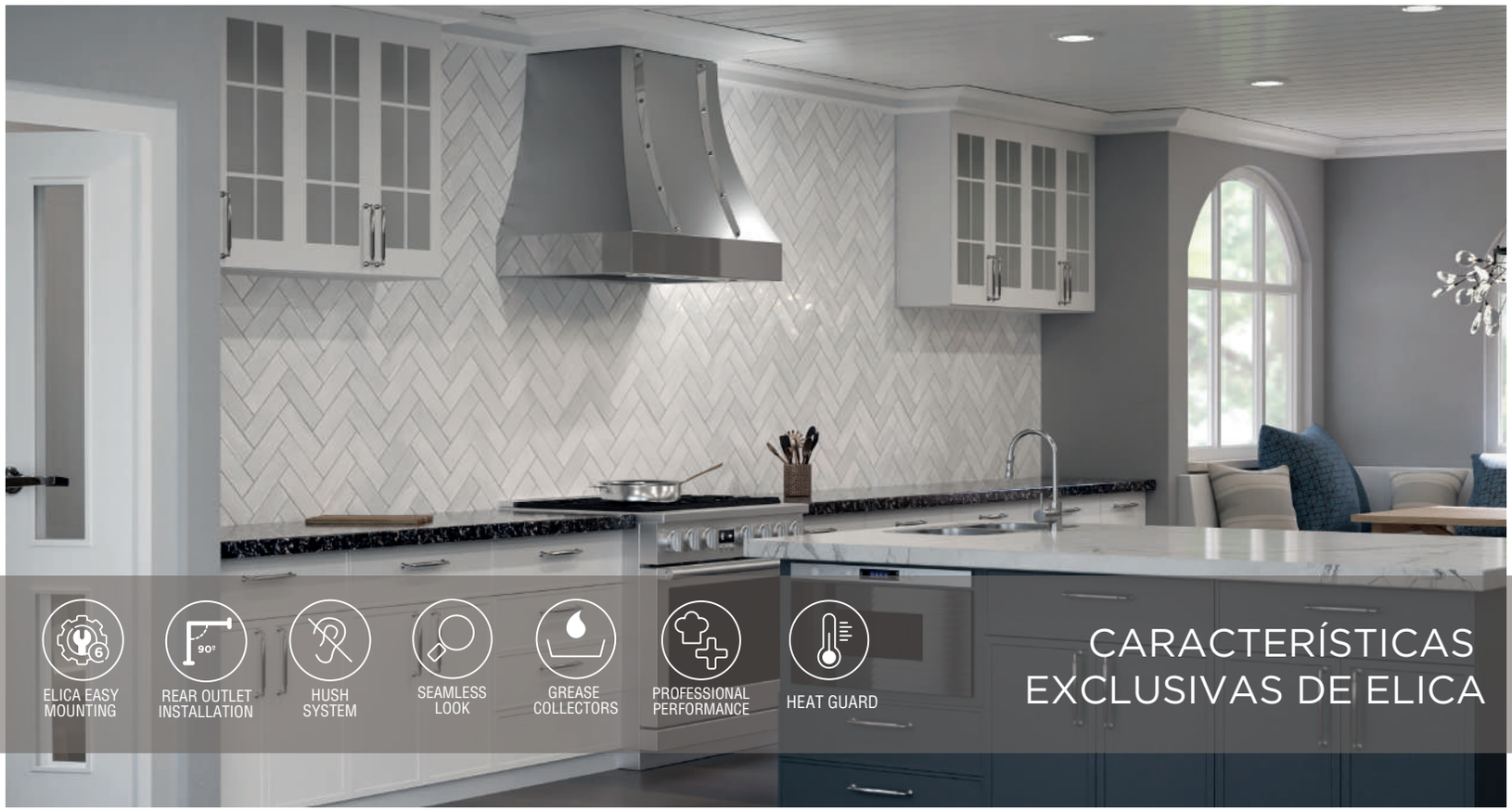

Inspirado por la arquitectura tradicional, las aguas cálidas y brillantes y el ritmo relajado de Oristano, la capital de Cerdeña, Italia, Oristano tiene una forma cónica, una fluidez sin fisuras, un borde frontal de acero inoxidable espejado y remaches decorativos que dan un toque de distinción y complementan incluso las cocinas más exquisitas. Diseñado para apoyar a los apasionados de la comida y la cocina gourmet. Oristano es compatible con el inserto Arezzo con motores de 1,020 m^3/h y 2,040 m^3/h, suave iluminación LED, además del sistema de supresión de sonido HUSH patentado por Elica que mantendrá la conversación. Disponible en 90 y 120 cm de ancho, y construido con artesanía italiana y un equipo de precisión que ofrece una soldadura sin fisuras, y un ajuste y acabado superiores que se notan. El sistema patentado Easy Mounting permite instalar la campana en sólo 6 sencillos pasos, y la canalización de la pared trasera es ahora posible.

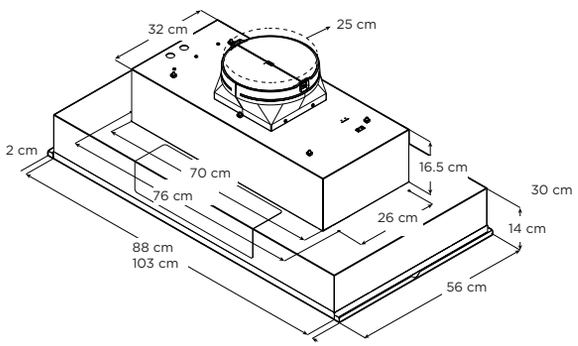

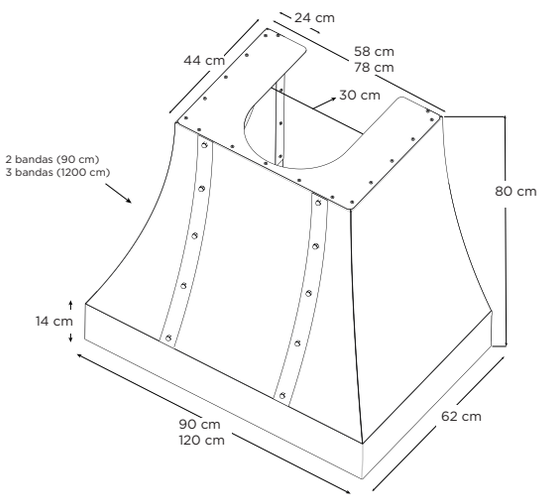

DISEGNO SERIES

ORISTANO

elica
aria nuova

ESPECIFICACIONES

Ancho:	90 cm	120 cm
Modelo:	PRF0181016	PRF0181015
Dimensiones:	90 cm A x 61 cm D x 79 cm H	120 cm A x 61 cm D x 79 cm H
Tipo de motor (Interno):	Requiere la compra de una campana inserto PRF0168092 (1,020 m^3/h) PRF0141607A (2,040 m^3/h)	Requiere la compra de una campana inserto PRF0140695A (2,040 m^3/h)
Acabado:	Acero inoxidable, detalles en acero inoxidable con acabado espejo (2 tiras para la de 90 cm y 3 para la de 120 cm)	
Tipo de instalación:	Sencillos 6 pasos de montaje, compatible con el inserto de Arezzo	
KITS: Kit extensión de cubre ducto:	KIT0182781 (90 cm W x 15 cm H) KIT0182782 (90 cm W x 46 cm H)	KIT0182783 (120 cm W x 15 cm H) KIT0182784 (120 cm W x 46 cm H)

ELICA EASY MOUNTING SYSTEM: El sistema de montaje sencillo patentado por Elica permite la instalación de la campana en 6 sencillos pasos, sin escaleras, sin el coste añadido de comprar una transición de conductos especializada, y sin el coste añadido de comprar una cubierta de conductos para ocultar los puntos de conexión de los conductos.

REAR OUTLET INSTALLATION - El sistema de montaje sencillo de Elica hace posible la salida de conductos a través de la pared trasera detrás de la campana es posible para este estilo de campana.

6 SENCILLOS PASOS DE MONTAJE

1 Taladrar utilizando la plantilla de instalación.

2 Fija los soportes de montaje a la pared y al techo.

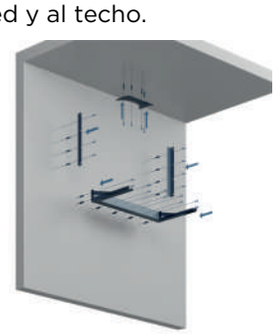

3 Fijar la campana al soporte inferior.

Fije la barra transversal de profundidad al soporte inferior. (SOLO aplica para el modelo Catania)

4 Coloque los conductos. Elija entre Salida por pared o techo.

5 Deslice los pernos fijos de la carcasa en los ojales de los soportes verticales, coloque la parte superior de la carcasa sobre el soporte del techo. Una conexión sólida creará un "clic".

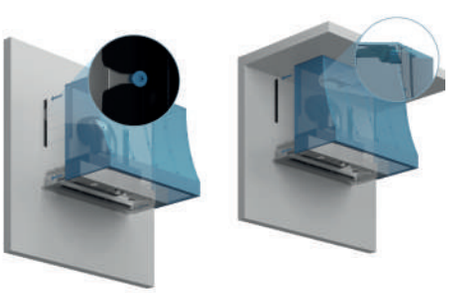

6 Fije la cubierta de inserción a la carcasa desde el interior colocando los tornillos en los taladros correspondientes.

DISEGNO SERIES

ORISTANO

elica
aria nuova

ESPECIFICACIONES DE AREZZO

Ancho:	90 cm	120 cm
Modelo:	PRF0168092/PRF0141607A	PRF0140695A
Dimensiones:	90 cm W x 56 cm D x 30 cm H	120 cm W x 56 cm D x 30 cm H
Tipo de motor (Interno):	1,020 m^3/h o 2,040 m^3/h (4 velocidades)	2,040 m^3/h (4 velocidades)
Ruido:	7 sones 8.5 sones	8.5 sones
Acabado:	Acero Inoxidable	
Controles:	Perilla retráctil retro iluminada	
Iluminación:	2 LEDS, 6.5 W, 3000 K, 540 Lumen	4 LEDS, 6.5 W, 3000 K, 540 Lumen
Filtro de grasa:	Filtros profesionales baffles e acero inoxidable 2 para la de 72 cm, 88, 103 / 3 para la de 116 cm	
Transición de ducto:	Ducto redondo de 25 cm de salida superior	
Tipo de instalación:	Aspirante	
Características eléctricas:	120V - 60 Hz, 490 W 120V - 60 Hz, 913 W	120V - 60 Hz, 926 W
KITS:		
Kit de motor de externo de 2,040 m^3/h:	KIT0153054	
Kit de motor Inline de 2,040 m3/h:	KIT0154387	
Kit de carcasa de motor externo:	KIT0179549 (solo para 2,040 m^3/h)	
Kit de carcasa para motor Inline:	KIT0179547 (solo para 2,040 m^3/h)	
Kit de reducción electrónica Bypass:	KIT0185099 (para 2,040 m^3/h), KIT0185752 (para 1,020 m^3/h)	

CARACTERÍSTICAS

HEAT GUARD - Característica de seguridad, al detectar temperaturas externas, ajustará automáticamente la velocidad del ventilador a ALTA, volviendo a ajustar la velocidad seleccionada previamente, una vez que la temperatura baje a un nivel seguro.

DESEMPEÑO PROFESIONAL - Características especiales y muy altas prestaciones para los modelos con capacidad de aspiración entre 1,020 y 2,040 m^3/h y niveles de ruido de 1.4 a 1.6 sones a la velocidad de trabajo. El complemento ideal de las campanas profesionales.

HUSH SYSTEM - Tecnología exclusiva de amortiguación de sonido que reduce efectivamente los niveles de sonido.

GREASE COLECTORS - Los filtros de acero inoxidable de calibre grueso y grado profesional diseñados para cocinar con alto flujo de aire, atrapan los volúmenes de grasa que se recolectan en bandejas para una fácil extracción y limpieza.

SEAMLESS LOOK - Las campanas profesionales Elica tienen una soldadura "invisible" de acero inoxidable de gran calibre que brinda una calidad superior y una refinada elegancia, dejando ver la inversión de nuestra artesanía italiana en cada una de nuestras campanas.

LED REPLACEABLE - Permite a los usuarios reemplazar las lámparas LED en segundos.

GARANTÍA APLICABLE DE 2 AÑOS A PARTIR DE LA COMPRA.

*Las imágenes del producto mostradas son sólo para fines ilustrativos y pueden no ser una representación exacta.